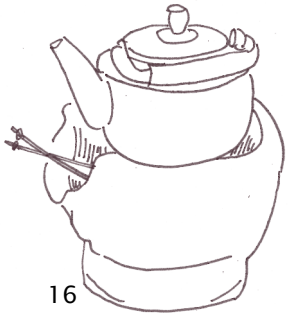

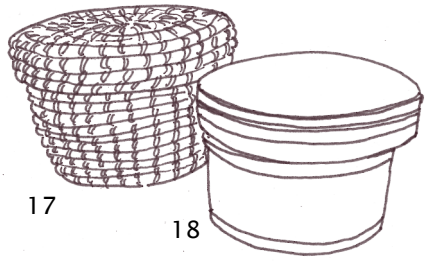

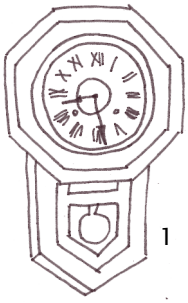

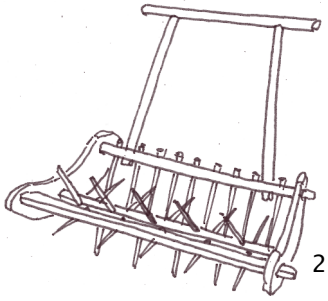

高松市香南歴史民俗郷土館　企画展

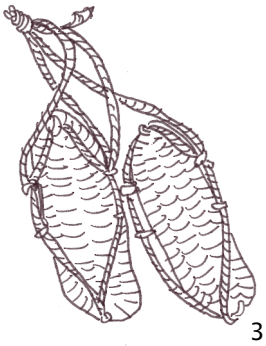

復刻 くらしの道具 民具は語る

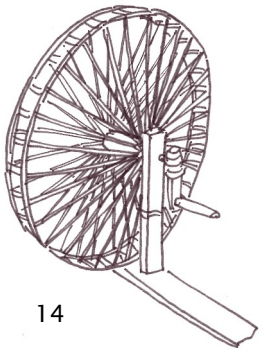

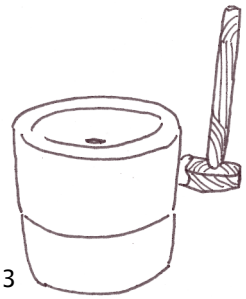

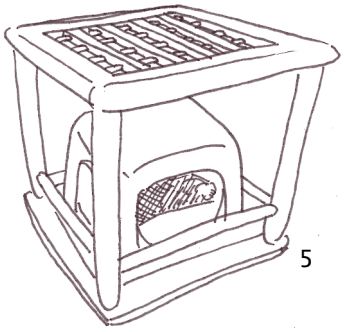

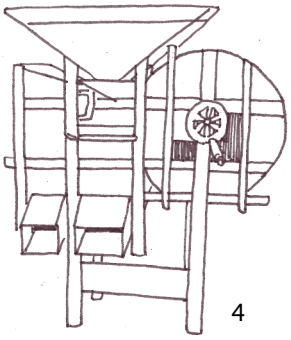

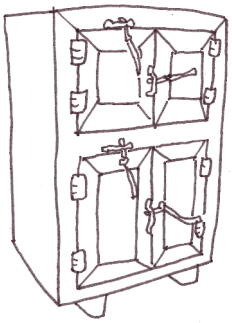

2022/7/16(土)～9/25(日)

高松市香南歴史民俗郷土館

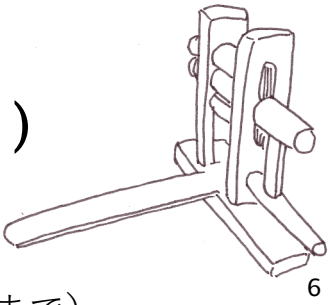

開館時間：午前9時～午後5時(入館は午後4時30分まで)
休館日：月曜日(月曜日が祝休日の場合は翌平日)
観覧料：無料　主催：高松市香南歴史民俗郷土館

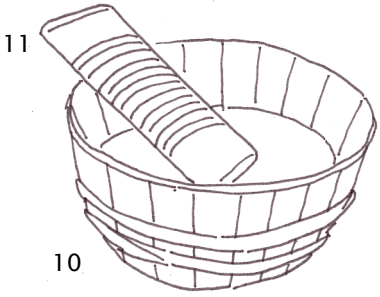

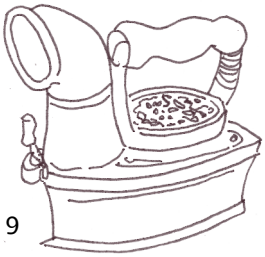

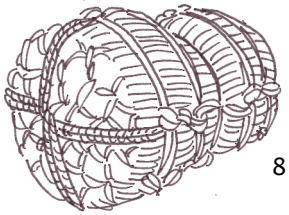

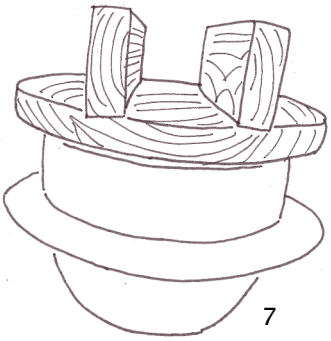

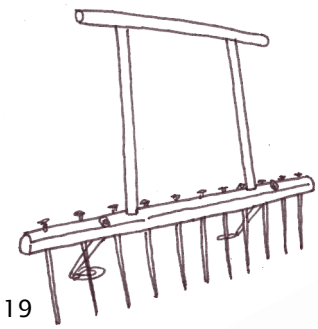

19

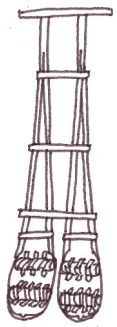

20

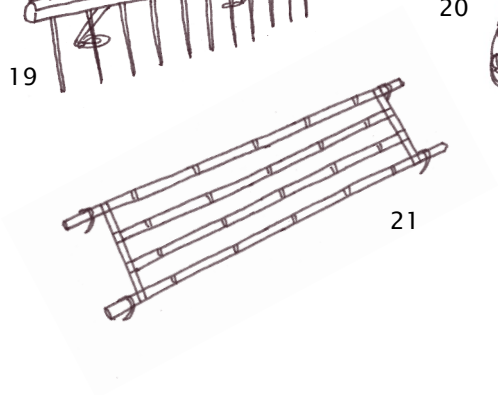

21

企画展

「復刻　くらしの道具 民具は語る」

　この企画展では、香南歴史民俗郷土館収蔵の民俗資料を中心に、昔懐かしいくらしの道具を展示し、道具にこめられたくらしの知恵を紹介します。

7/16（土）～**8/21**(日)の期間中、いつでも参加できます！

展示関連事業

参加無料　事前申込不要　参加希望の方は受付へ

ワークショップ「麦わらで ものづくり」

①麦稈真田(ばっかんさなだ)編みでしおりをつくろう ～四菱(しびし)にチャレンジ～

②馬を編んでみよう

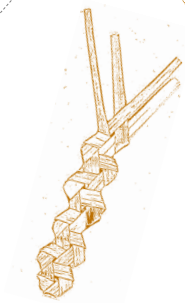

ワークショップ「民具にふれて体験しよう」

石臼(いしうす)を挽(ひ)いてみよう，天秤棒(てんびんぼう)をつかって荷物を運ぼう，

みとり(綿繰機(わたくりき))で実綿(みわた)の種をとろう，他

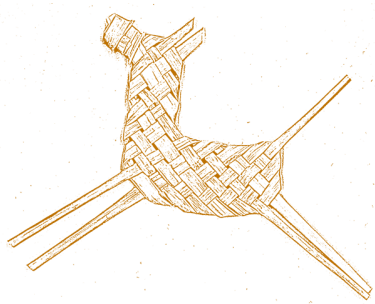

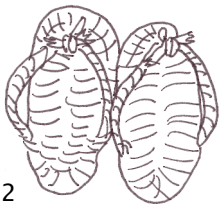

22

イラスト

1柱時計 2馬鍬 3わらじ 4唐箕 5こたつ 6みとり 7羽釜 8俵 9炭火アイロン 10たらい 11洗濯板 12氷冷蔵庫 13石臼 14糸車(部分) 15ダイヤル式電話機 16火鉢 17ふご 18おひつ 19代掻機 20亀型除草機 21田植定規 22草履

高松市香南歴史民俗郷土館

香川県高松市香南町由佐253番地1

電話：087-879-0717
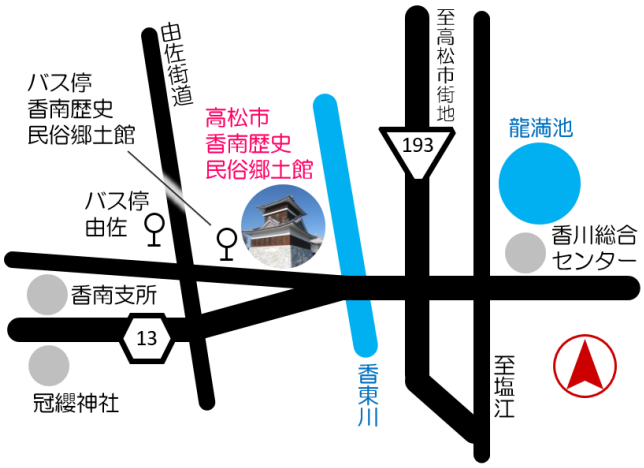
新型コロナウイルスの感染状況により、会期及び内容が変更になる場合があります。御来館前に当館HPやお電話で御確認ください。御観覧の際には、マスクの着用等、当館が実施する感染予防対策に御協力いただきますようお願いします。COCOA（新型コロナウイルス接触確認アプリ）等を御活用ください。